PLUSS HELYOS

Radiadores de aluminio poseedores de una revolucionaria estética, que llaman tanto la atención por la modernidad de sus líneas, como por su simplicidad formal y de instalación.

Acabado blanco perfecto.

Embalados con película de plástico termocontraíble.

Aluminio seleccionado garantía de calidad.

Elevada conductividad térmica, ligereza y fiabilidad.

ACCESORIOS

Blister de conexiones compuesto de:

Bujes, Purga y Ménsula para amurar el radiador.

DIMENSIONES

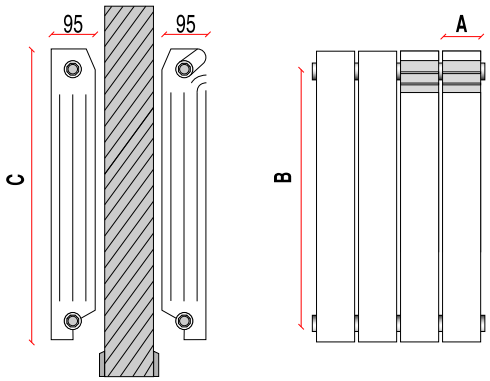

a- profundidad (95mm)
b- altura total
c- distancia entre conexiones
d- ancho (80mm)

DATOS TECNICOS

DESCRIPCION		350	500	600	700	800
Altura (C)	mm	430	577	677	777	877
Distancia e/conex (B)	mm	350	500	600	700	800
Ancho (A)	mm	80	80	80	80	80
Peso	Kg	1,110	1,560	1,780	2,060	2,260
Contenido de Agua	Lt	0,460	0,580	0,660	0,750	0,850
Rendimiento Kcal/h	Kcal/h	160(*)	216(*)	254(*)	293(*)	333(*)

NULIDAD DE GARANTIA

- Reposición contínua de agua en el sistema.
- Maltrato, uso indebido.
- Instalaciones defectuosas.

(*) Certificación del CETIAT - Francia

TSA

TRIANGULAR S.A.

CASA CENTRAL
Aguirre 1329 / 1337
Buenos Aires
Telefax: (5411) 4856-5252
(L. Rotativas)

SUCURSAL PISO RADIANTE
Jufré 241
Buenos Aires
Telefax: (5411) 4772-7707
(L. Rotativas)

web site:
www. triangularsa.com.ar

BAXI GROUP

Triangular S.A. no asume ninguna responsabilidad por posibles errores o fallos en el contenido de este catálogo y se reserva el derecho de aportar a sus productos, en cualquier momento y sin aviso, posibles modificaciones, consideradas oportunas para cualquier exigencia de carácter técnico o comercial.